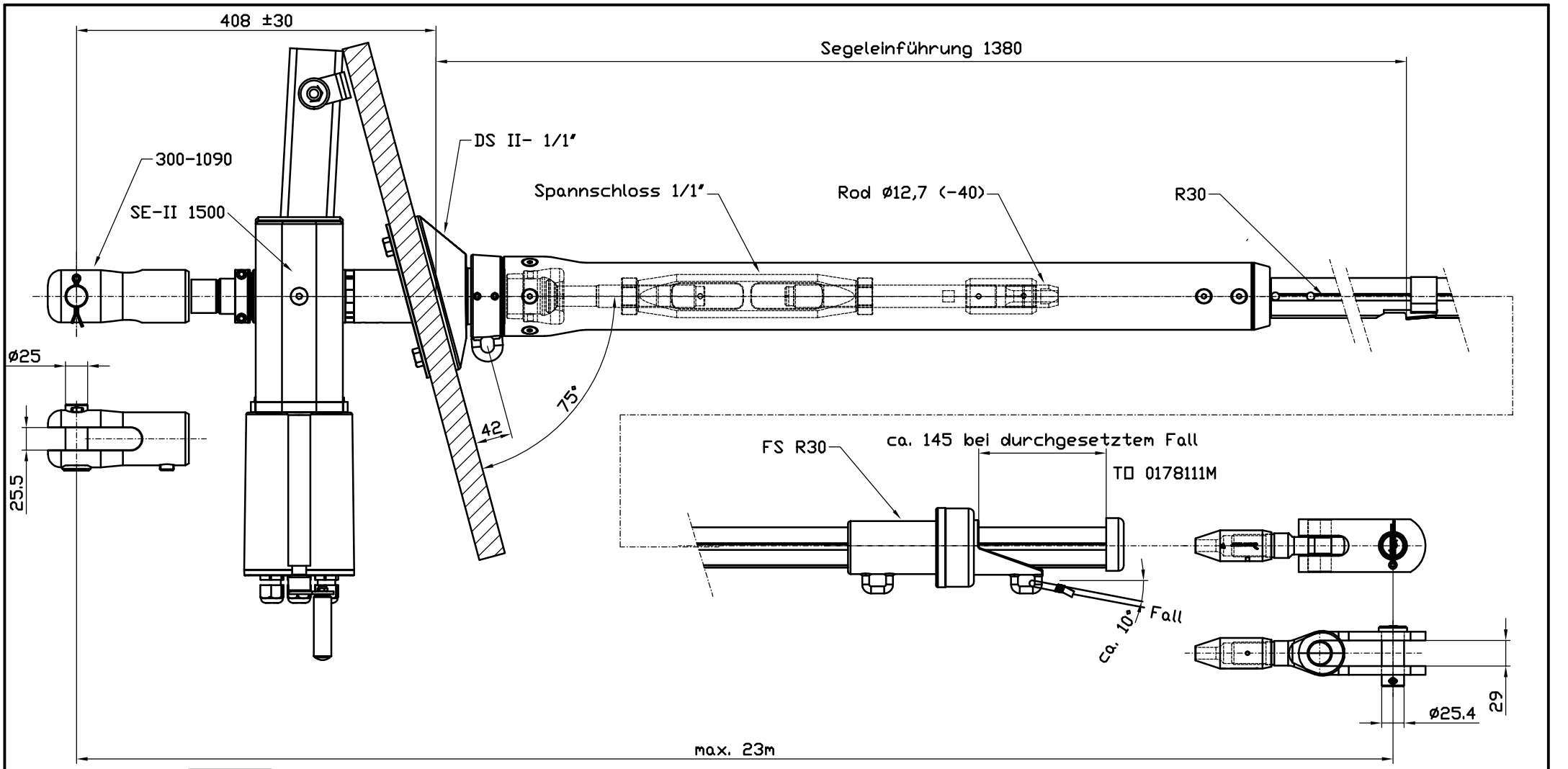

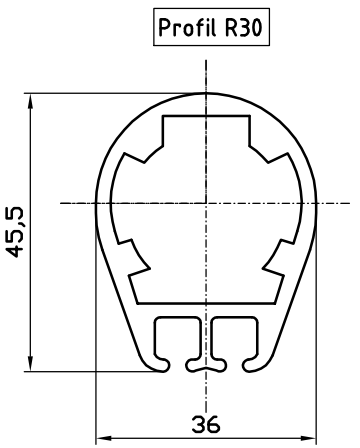

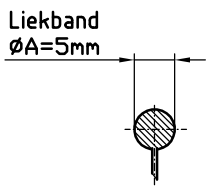

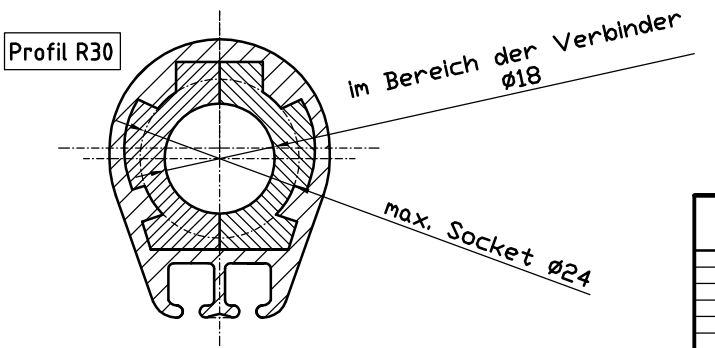

				Oberfläche: DIN ISO 2768 m			Maßstab:
							Werkstoff
					Datum	Name	Benennung
				Bearb.	12.09.17	Karstens	**Rollreffanlage mit Profilvorstag für Segel mit Liekband unter Deck / elektrisch**
				Gepr.	12.09.17	Bartels	
				Norm			
				Bartels GmbH			Zeichnungs Nr. D2-213-4 (1-1_R30)
Zust.	Änderung	Datum	Name				Ersatz für: Ersatz durch: