Code0
Performance

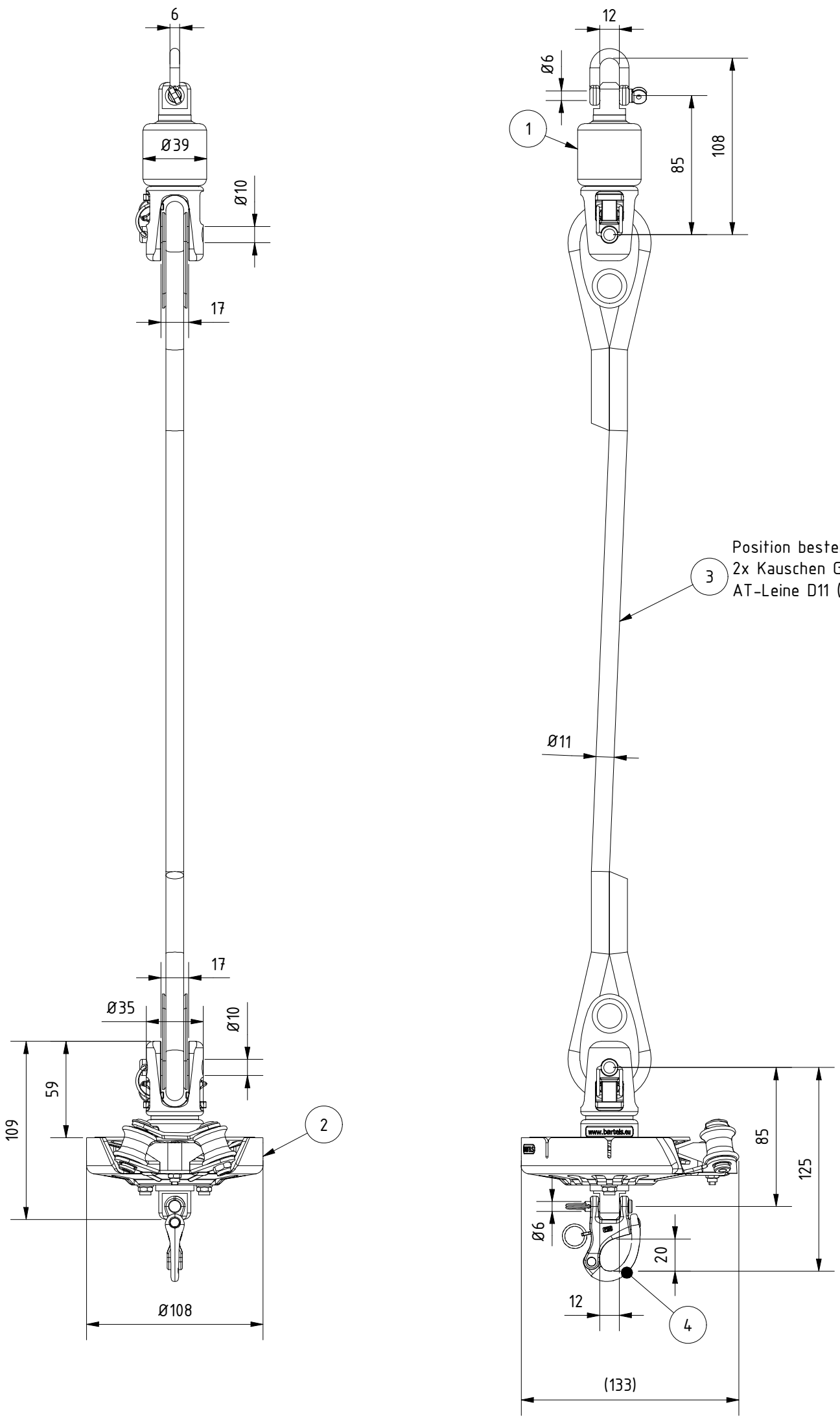

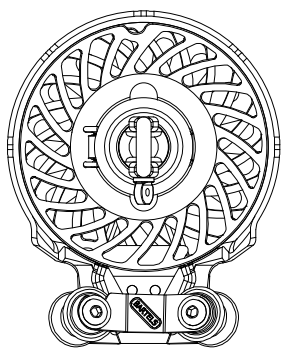

TEILELISTE			
OBJEKT	ANZAHL	BAUTEILNUMMER	BESCHREIBUNG
1	1	033	FAW_II-P
2	1	36	FE_II-P
3	1	AT-Leine_GrII_Kauschen	
4	1	Schnappschäkel_HR_PIN_D6	

Allg. Toleranzen nach DIN 2768 m

Maßstab: 1:3

Werkstoff:
Gewicht: -

	Datum	Name
Gezeichnet	22.02.2022	RR
Kontrolliert	22.02.2022	Bartels
Norm		

Status	Änderungen	Datum	Name

Bartels GmbH
Bergheimer Str. 26
88677 Markdorf
www.bartels.eu

A1-114-2

1 / 1

A3

Ersatz für:

Ersetzt durch: